組合せ及び予定時刻

（1）団体試合の部
　　７月１５日（土）

・団体試合の部　記録表

	1北九州	2大分	3八代	4鹿児島	5都城	勝率			勝利内容				順位
						勝	負	分	一本	技有	有効	僅差	
1北九州		△1-0-0	△0-0-0	△0-0-0	△0-0-0	0	4	0	1	0		0	5
2大分	○4-0-0		△2-0-0	△1-0-0	×2-0-0	1	2	1	9	0		0	4
3八代	○4-0-0	○2-1-0		△1-0-0	△2-0-0	2	2	0	9	1		0	3
4鹿児島	○4-0-0	○4-0-0	○1-1-0		○3-0-0	4	0	0	12	1		0	1
5都城	○5-0-0	×2-0-0	○3-0-0	△2-0-0		2	1	1	12	0		0	2

・試合順

	第一試合場	第二試合場
第一試合 10:00開始	1北九州　1－4　2大分	
第二試合 10:20開始		3八代　1－2　4鹿児島
第三試合 10:40開始	5都城　5－0　1北九州	
第四試合 11:00開始		2大分　2－3　3八代
第五試合 11:20開始	4鹿児島　3－2　5都城	
第六試合 11:40開始		1北九州　0－4　3八代
第七試合 12:00開始	2大分　1－4　4鹿児島	
第八試合 12:20開始		3八代　2－3　5都城
第九試合 12:40開始	1北九州　0－4　4鹿児島	
第十試合 13:00開始		2大分　2－2　5都城

柔道競技　団体戦試合進行表・記録表

第一試合場

第一試合

	北九州　高専	1	決まり技 試合時間	4	大分　高専	
先鋒			不戦勝	○	髙津　駿斗	先鋒
次鋒			不戦勝	○	西浦　陸斗	次鋒
中堅	麻生　瑛介	○	合技 24秒		栗本　晃希	中堅
副将	石黒　創一		背負投 12秒	○	廣瀬　優唯斗	副将
大将	髙尾　駿		合技 26秒	○	山口　龍斉	大将

第三試合

	都城　高専	5	決まり技 試合時間	0	北九州　高専	
先鋒	屋口　知洸	○	不戦勝		棄権	先鋒
次鋒	村尾　曹来	○	不戦勝			次鋒
中堅	岩満　琥太郎	○	不戦勝			中堅
副将	目良　誠也	○	不戦勝			副将
大将	甲斐　悠汰	○	不戦勝			大将

第五試合

	鹿児島　高専	3	決まり技 試合時間	2	都城　高専	
先鋒			不戦勝	○	村尾　曹来	先鋒
次鋒	井之上　賢成	○	背負投 23秒		屋口　知洸	次鋒
中堅	内園　春輝	○	肩車 1分3秒		目良　誠也	中堅
副将	尾辻　朱蓮	○	内股 1分５０秒		甲斐　悠汰	副将
大将	須田　光揮		肩車 27秒	○	岩満　琥太郎	大将

柔道競技　団体戦試合進行表・記録表

第一試合場

第七試合

	大分　　高専	1	決まり技 試合時間	4	鹿児島　　高専	
先鋒	髙津　駿斗	○	不戦勝			先鋒
次鋒	栗本　晃希		しめ技 15秒	○	内園　春輝	次鋒
中堅	山口　龍斉		内股 17秒	○	井之上　賢成	中堅
副将	西浦　陸斗		合技 2分57秒	○	尾辻　朱蓮	副将
大将	廣瀬　優唯斗		巻き込み 2分17秒	○	須田　光揮	大将

第九試合

	北九州　　高専	0	決まり技 試合時間	4	鹿児島　　高専	
先鋒						先鋒
次鋒	棄権		不戦勝	○		次鋒
中堅			不戦勝	○		中堅
副将			不戦勝	○		副将
大将			不戦勝	○		大将

柔道競技　団体戦試合進行表・記録表

第二試合場

第二試合

	熊本高専（八代）	1	決まり技 試合時間	2	鹿児島　　高専	
先鋒						先鋒
次鋒	山田　悠大朗	○	体落とし 30秒		井之上　賢成	次鋒
中堅	迫　大佑		合技 1分28秒	○	内園　春輝	中堅
副将	伊佐　魁馬	×	引き分け 3分	×	尾辻　朱蓮	副将
大将	古閑　柊平		はらい腰 3分	⊖	須田　光揮	大将

第四試合

	大分　　高専	2	決まり技 試合時間	3	熊本高専（八代）	
先鋒	髙津　駿斗	○	不戦勝			先鋒
次鋒	山口　龍斉		肩車 20秒	○	伊佐　魁馬	次鋒
中堅	栗本　晃希		背負投 2分52秒	○	迫　大佑	中堅
副将	西浦　陸斗		大外掛かり 3分	⊖	古閑　柊平	副将
大将	廣瀬　優唯斗	○	反則勝ち 2分58秒		山田　悠大朗	大将

第六試合

	北九州　　高専	0	決まり技 試合時間	4	熊本高専（八代）	
先鋒						先鋒
次鋒	棄権		不戦勝	○		次鋒
中堅			不戦勝	○		中堅
副将			不戦勝	○		副将
大将			不戦勝	○		大将

柔道競技　団体戦試合進行表・記録表

第二試合場

第八試合

	熊本高専（八代）	2	決まり技 試合時間	3	都城　　高専	
先鋒			不戦勝	○	村尾　曹来	先鋒
次鋒			不戦勝	○	岩満　琥太郎	次鋒
中堅	古閑　柊平		合技 2分11秒	○	目良　誠也	中堅
副将	迫　大佑	○	背負投 41秒		甲斐　悠汰	副将
大将	伊佐　魁馬	○	小外掛り 40秒		屋口　知洸	大将

第十試合

	大分　　高専	2	決まり技 試合時間	2	都城　　高専	
先鋒	廣瀬　優唯斗	○	体落とし 24秒		甲斐　悠汰	先鋒
次鋒	西浦　陸斗		寝技 1分6秒	○	村尾　曹来	次鋒
中堅	髙津　駿斗		背負投 20秒	○	岩満　琥太郎	中堅
副将	山口　龍斉	○	合技 56秒		屋口　知洸	副将
大将	栗本　晃希	×	引き分け 3分	×	目良　誠也	大将

（２）個人戦の部

７月１６日（日）

○66kg級

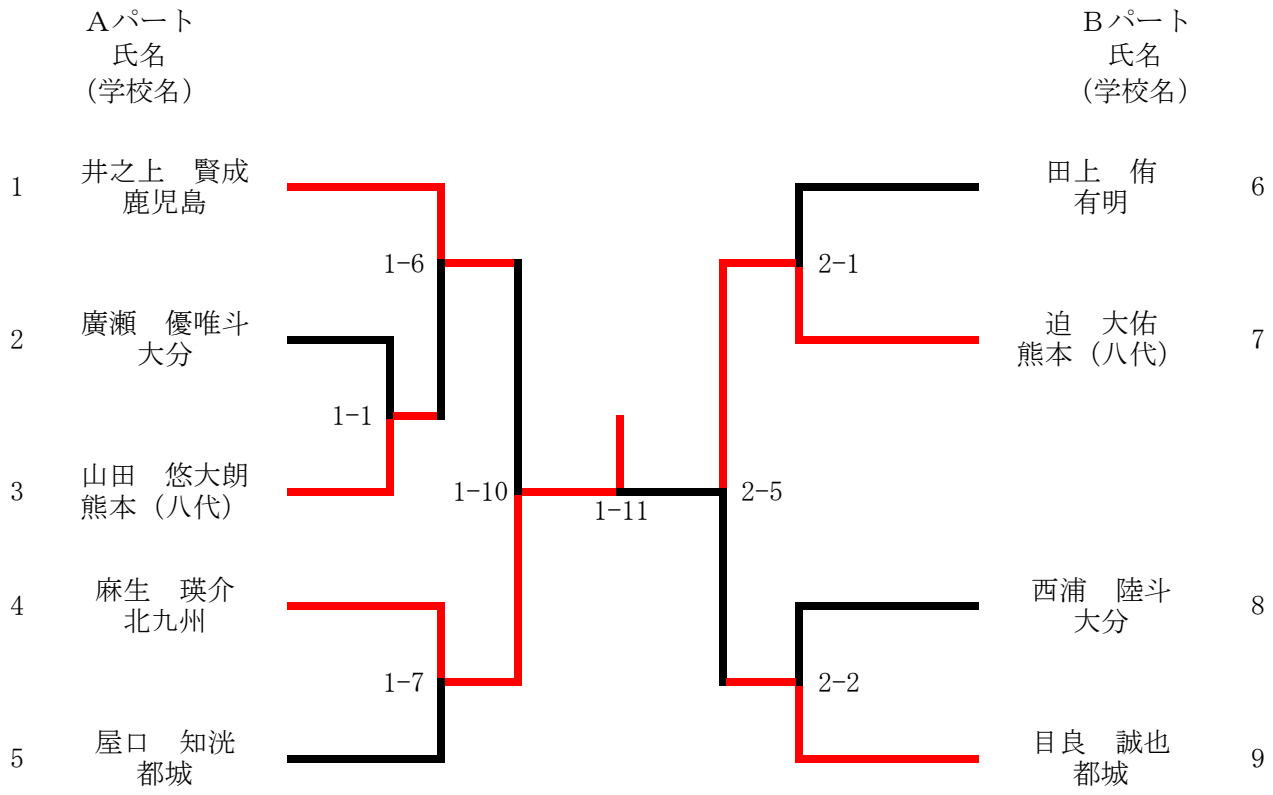

○73kg級

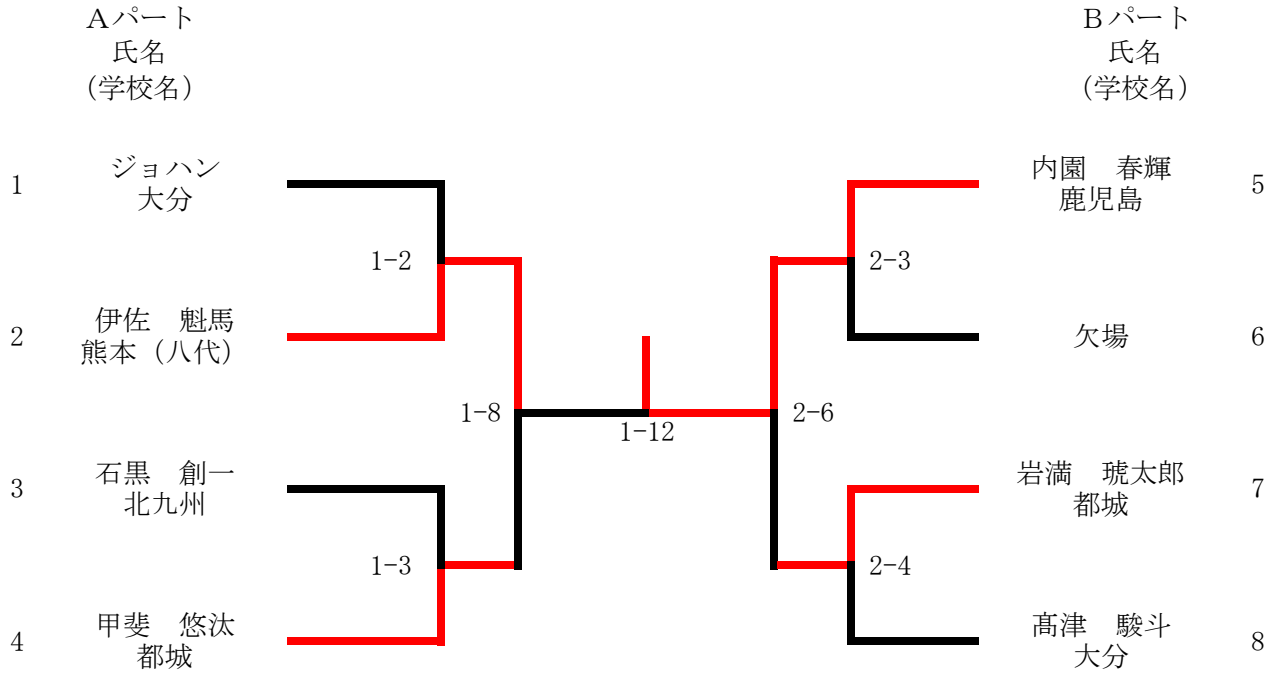

○81kg級

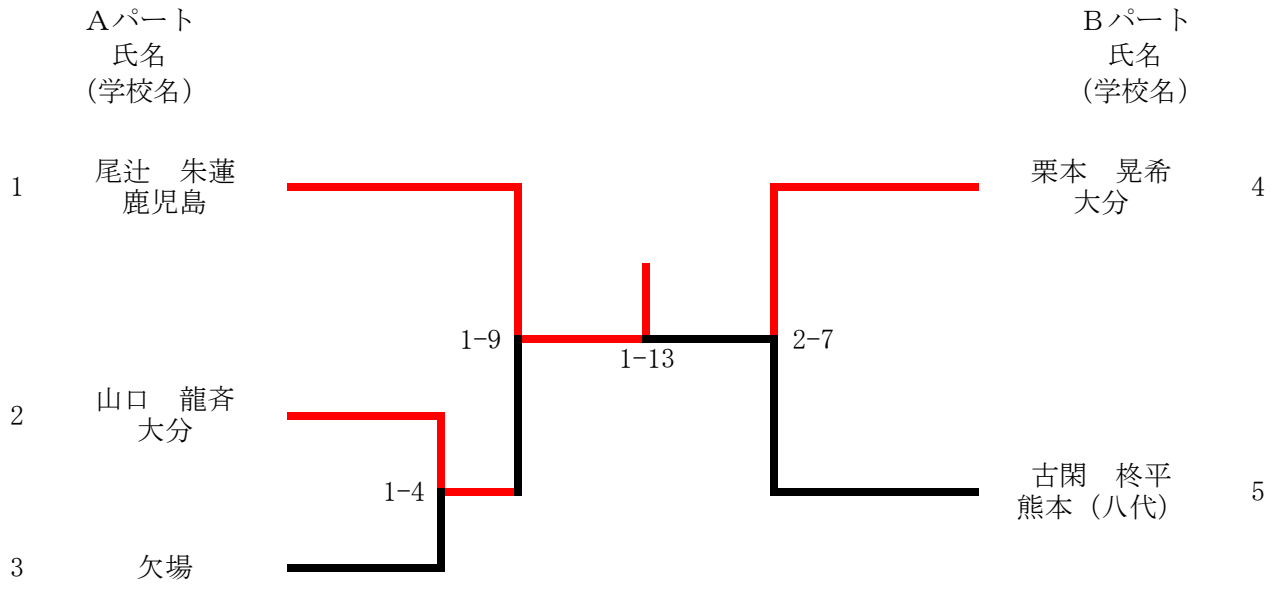
Aパート
氏名
(学校名)
Bパート
氏名
(学校名)
1
尾辻　朱蓮
鹿児島
2
山口　龍斉
大分
3
欠場
4
栗本　晃希
大分
5
古閑　柊平
熊本（八代）
1-9
1-4
1-13
2-7

○無差別級

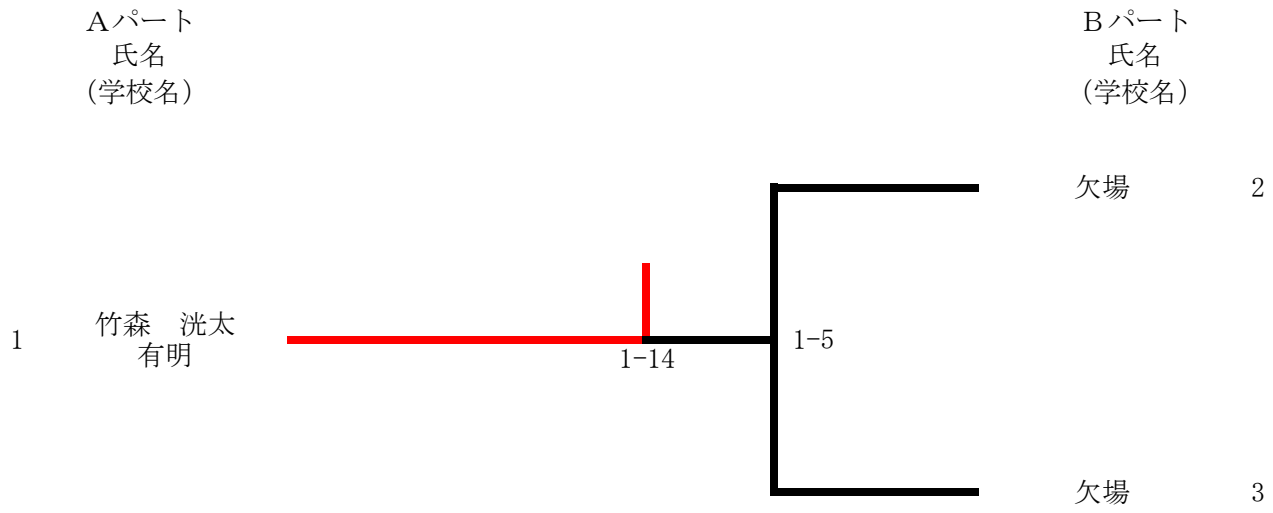
Aパート
氏名
(学校名)
Bパート
氏名
(学校名)
1
竹森　洸太
有明
2
欠場
3
欠場
1-14
1-5

柔道競技　個人戦試合進行表・記録表

第一試合場　個人戦試合順　進行表									
試合数	階級	回戦		氏名 高専名		決まり技 試合時間			氏名 高専名
1試合目	66kg級	1回戦	2	廣瀬　優唯斗 大分		合技 2分23秒	○	3	山田　悠大朗 熊本（八代）
2試合目	73kg級	2回戦	1	ジョハン 大分		小外刈り 27秒	○	2	伊佐 魁馬 熊本（八代）
3試合目	73kg級	2回戦	3	石黒　創一 北九州		合技 23秒	○	4	甲斐　悠汰 都城
4試合目	81kg級	2回戦	2	山口　龍斉 大分	○	不戦勝		3	欠場
5試合目	無差別級	準決勝	2	欠場				3	欠場
6試合目	66kg級	2回戦	1	井之上　賢成 鹿児島	○	合技 3分8秒		1-1勝	山田　悠大朗 熊本（八代）
7試合目	66kg級	2回戦	4	麻生　瑛介 北九州	○	内股 19秒		5	屋口　知洸 都城
8試合目	73kg級	準決勝	1-2勝	伊佐　魁馬 熊本（八代）	○	合技 1分10秒		1-3勝	甲斐　悠汰 都城
9試合目	81kg級	準決勝	1	尾辻　朱蓮 鹿児島	○	合技 2分15秒		1-4勝	山口　龍斉 大分
10試合目	66kg級	準決勝	1-6勝	井之上　賢成 鹿児島		寝技 1分57秒	○	1-7勝	麻生　瑛介 北九州
試合終了後インターバル									
11試合目	66kg級	決勝	1-10勝	麻生　瑛介 北九州	○	小内刈り 3分40秒		2-5勝	迫 大佑 熊本（八代）
12試合目	73kg級	決勝	1-8勝	伊佐　魁馬 熊本（八代）		一本背負投 1分56秒	○	2-6勝	内園　春輝 鹿児島
13試合目	81kg級	決勝	1-9勝	尾辻　朱蓮 鹿児島	○	合技 2分56秒		2-7勝	栗本　晃希 大分
14試合目	無差別級	決勝	1	竹森　洸太 有明	○	不戦勝		1-5勝	欠場

第二試合場　個人戦試合順　進行表									
試合数	階級	回戦		氏名 高専名		決まり技 試合時間			氏名 高専名
1 試合目	66kg級	2 回戦	6	田上　侑 有明		背負投 27秒	○	7	迫 大佑 熊本（八代）
2 試合目	66kg級	2 回戦	8	西浦　陸斗 大分		合技 2分36秒	○	9	目良　誠也 都城
3 試合目	73kg級	2 回戦	5	内園　春輝 鹿児島	○	不戦勝 		6	欠場
4 試合目	73kg級	2 回戦	7	岩満　琥太郎 都城	○	不戦勝 		8	欠場
5 試合目	66kg級	準決勝	2-1勝	迫 大佑 熊本（八代）	⊖	小内掛り 3分		2-2勝	目良　誠也 都城
6 試合目	73kg級	準決勝	2-3勝	内園　春輝 鹿児島	⊖	背負投 3分		2-4勝	岩満　琥太郎 都城
7 試合目	81kg級	準決勝	4	栗本　晃希 大分	○	巻き込み 1分32秒		5	古閑 柊平 熊本（八代）